XPTN-9000-45-5TXm

КЛЮЧЕВЫЕ ОСОБЕННОСТИ

5 X 10/100Base-T

Неуправляемый индустриальный коммутатор формата мини

Питание: +12-58V

Рабочая температура: -30°C ~ +75°C

Корпус: алюминий, защита IP40, безвентиляторное охлаждение

Сертификаты: EAC, CCC, RoHS, FCC, CE

Электрозащита: 8 кВ-15 кВ

Наработка на отказ: 100000 часов

ОПИСАНИЕ ПРОДУКТА

Супер-компактный 5-портовый сетевой Ethernet коммутатор Scodeno XPTN-9000-45-5TXm индустриального класса с портами 10/100 Base-T, выполнен в цельнометаллическом корпусе формата DIN. Благодаря форм-фактору максимально близкому к размеру стандартного электрического автомата он идеален для установки в щиты электротехнических сборок промышленной и ЖКХ-автоматизации, умного дома, а также СКУД и систем видеонаблюдения.

Благодаря безвентиляторной схеме отвода тепла непосредственно на металлические элементы корпуса, обеспечивается стабильная работа коммутатора в широком диапазоне температур рабочей среды. Конструкция корпуса обеспечивает высокий уровень защиты при эксплуатации в сложных условиях. Наличие в коммутаторе молниезащиты повышает надежность и безопасность промышленных сетей и СВН.
Простой и надежный коммутатор XPTN-9000-45-5TXm может стать лучшим выбором в широком спектре задач для коммутации и передачи данных в решениях для умного города, интеллектуального транспорта, систем безопасности, судоходства, энергетики, промышленных объектов и местах разработки месторождений природных ресурсов.

Scodeno

СПЕЦИФИКАЦИЯ

Интерфейсы	
Сетевой порт	5 x 10/100ase-T
Разъем питания	Клеммная колодка, два входа питания
Световая индикация	Питание 1 (P1) / Питание 2 (P2)， Link/ACT
Тип кабельного подключения и дистанция передачи данных	
Витая пара	0-100 м （CAT5e,CAT6）
Одномодовый оптический кабель	/
Многомодовый оптический кабель	/
Поддерживаемые сетевые топологии	
Кольцо	Не поддерживается
Звезда	Поддерживается
Шина	Поддерживается
Дерево	Поддерживается
Параметры электропитания	
Входное напряжение	+12-58В
Энергопотребление	<5 Вт
Коммутационные характеристики	
Коммутационная ёмкость	1G
Скорость пересылки пакетов	0.744Mpps
Таблица MAC-адресов	2K
Размер буфера	768K
Задержка пересылки	<5us
MDX/MIDX	Support
Jumbo frame	2048 Байт
Эксплуатационные характеристики	
Температура эксплуатации	-30℃~+75℃
Температура хранения	-30℃~+75℃
Относительная влажность	10%~90% （без конденсата）

Охлаждение	Безвентиляторный, естественное охлаждение
Средняя наработка на отказ	100 000 часов
Физические параметры	
Размер	95 x 91 x 31 мм
Способ установки	На DIN-рейку
Вес	0.3 кг
Параметры электромагнитной защиты	
Класс пылезащиты	IP40
Электромагнитная защита питания	IEC 61000-4-5 Level 3 (4KV/2KV) (8/20us)
Электромагнитная защита Ethernet	IEC 61000-4-5 Level 3 (4KV/2KV) (10/700us)
ESD	IEC 61000-4-2 Level 4 (8K/15K)
Высота падения без повреждений	0,5 м
Сертификация	
Сертификаты и декларации соответствия	EAC/CCC/CE/FCC/RoHS
Комплектация	
Комплектация продукта	Коммутатор, контактные колодки, спецификация, сертификат контроля качества
Варианты исполнения модели	
--	--

ГАБАРИТНЫЙ ЧЕРТЕЖ

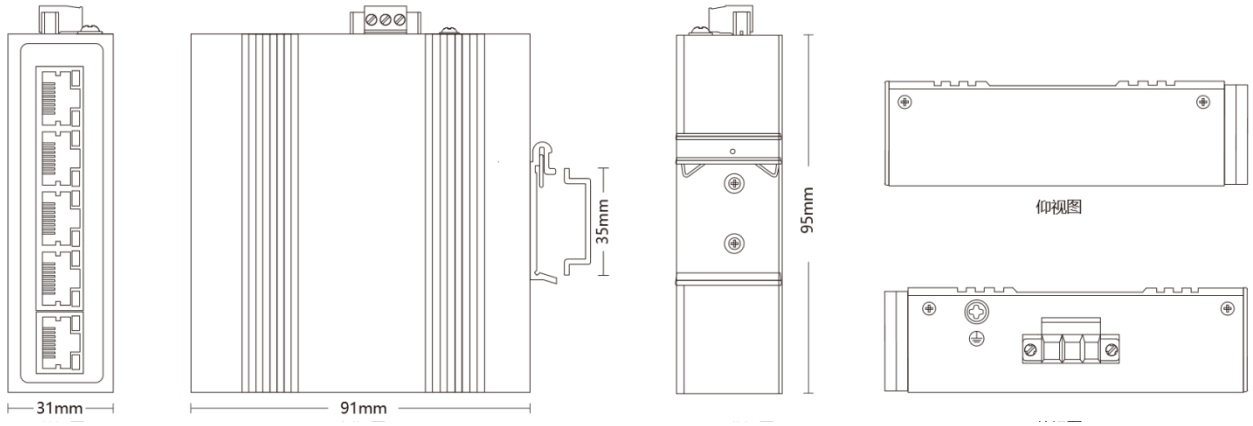

Вид спереди Вид сбоку Виз сзади Вид сверху